SAAR-HARTMETALL
UND WERKZEUGE
GMBH

Rohrwerkzeuge

Tube tools

Herramientas de desbarbado para tubos

> A5 Basel 260 km
> A4 Brüssel 300 km
> A6 Frankfurt 190 km
> A1 Köln 260 km
> A8 Luxemburg 90 km
> A4 Paris 400 km
> A4 Straßbourg 140 km

So finden Sie uns...
How to get to us...
Como llegar a nuestra empresa...

SAAR-HARTMETALL UND WERKZEUGE GMBH

Matthias-Nickels-Straße 17a
D-66346 Püttlingen
Telefon: +49(0) 6806 / 30 89-300
Telefax: +49(0) 6806 / 30 89-319
tube@saar-hartmetall.de
www.saar-hartmetall.de

Niederlassungen:

SAAR-HARTMETALL LLC USA
1009 Mary Laidley Drive
Covington, KY 41017
Phone: +1 859 331 8770
Fax: +1 859 331 8771
contact@shmusa.com
www.shmusa.com

SAAR-HARTMETALL DO BRASIL
Rua Flórida, 772
09551-000 - São Ceatano do Sul-SP-Brasil
Phone: +55 11 42274521
Fax: +55 11 42261729
spitze@netabc.com.br
saarbrasil@netabc.com.br

Dieser Katalog zeigt eine Auswahl aus unserem Standardproramm

This catalog shows a selection of our standard tools

Este catálogo muestra una selección de herramientas de nuestro programa estándar

Die Abbildungen und Beschreibungen der Druckschrift sind unverbindlich.
Im Interesse der technischen Weiterentwicklung behalten wir uns Änderungen der Werkzeuge vor.

The photos and descriptions in printed letters are not binding.
We reserve the right to modify the tools for reasons of technical research and development.

Las fotos y descripciones del folleto no son vinculantes y pueden ser modificadas
cuando se trate de un desarrollo innovador.

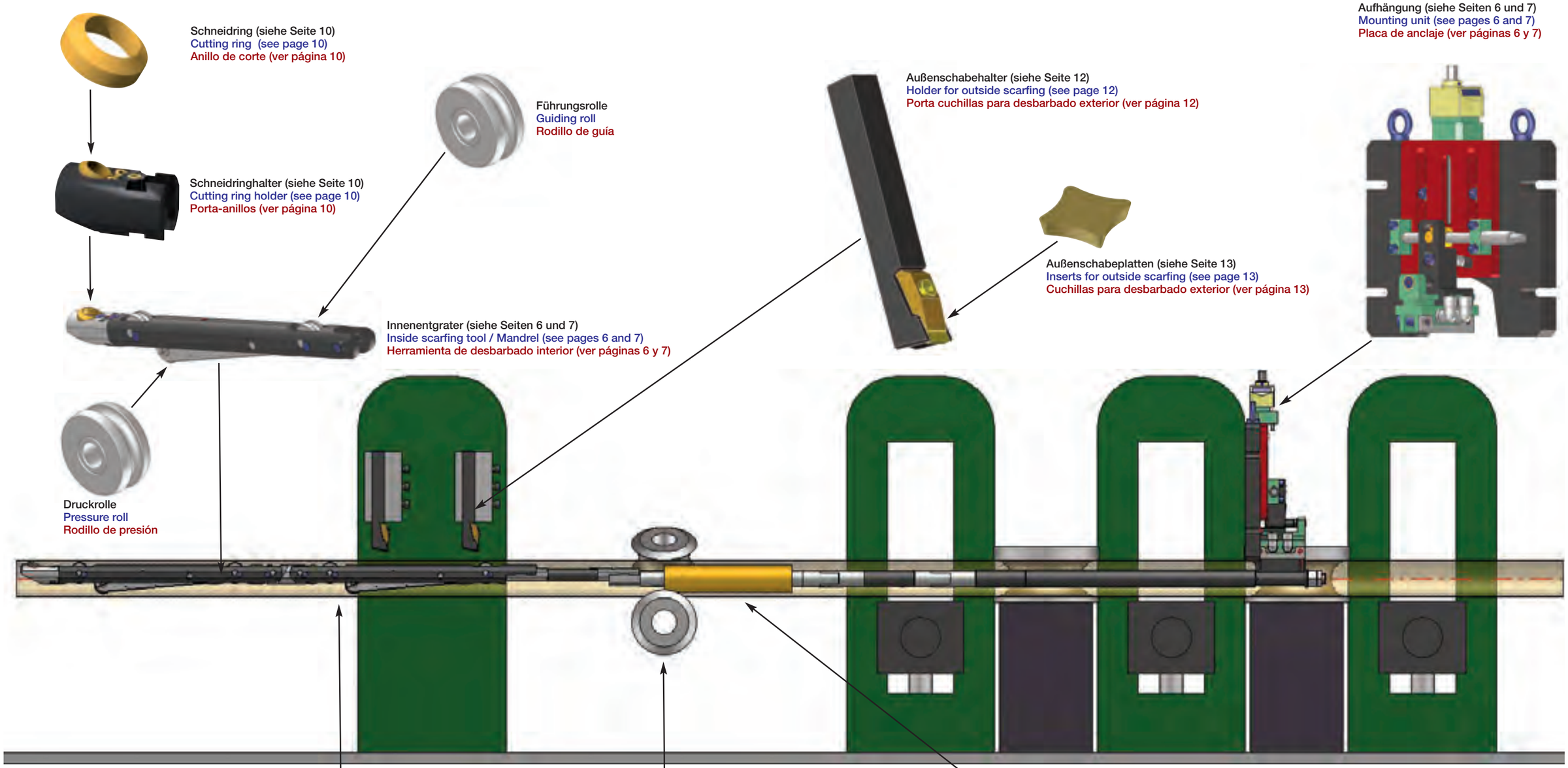

Schneidring (siehe Seite 10)
Cutting ring (see page 10)
Anillo de corte (ver página 10)

Schneidringhalter (siehe Seite 10)
Cutting ring holder (see page 10)
Porta-anillos (ver página 10)

Führungsrolle
Guiding roll
Rodillo de guía

Außenschabehalter (siehe Seite 12)
Holder for outside scarfing (see page 12)
Porta cuchillas para desbarbado exterior (ver página 12)

Aufhängung (siehe Seiten 6 und 7)
Mounting unit (see pages 6 and 7)
Placa de anclaje (ver páginas 6 y 7)

Außenschabeplatten (siehe Seite 13)
Inserts for outside scarfing (see page 13)
Cuchillas para desbarbado exterior (ver página 13)

Innenentgrater (siehe Seiten 6 und 7)
Inside scarfing tool / Mandrel (see pages 6 and 7)
Herramienta de desbarbado interior (ver páginas 6 y 7)

Druckrolle
Pressure roll
Rodillo de presión

Einkerbrolle
Notching roll
Rodillo rompe cordón

Einstechwagen (siehe Seiten 6 und 7)
Notching carrier (see pages 6 and 7)
Rompe cordón (ver páginas 6 y 7)

Schweißrolle / Stauchrolle
Weld roll / Squeeze roll
Rodillo de soldadura

Impeder (siehe Seiten 8 und 9)
Impeder (see pages 8 and 9)
Impedidor (ver páginas 8 y 9)

Mechanische Anlagen
Mechanical systems
Herramientas mecánicas

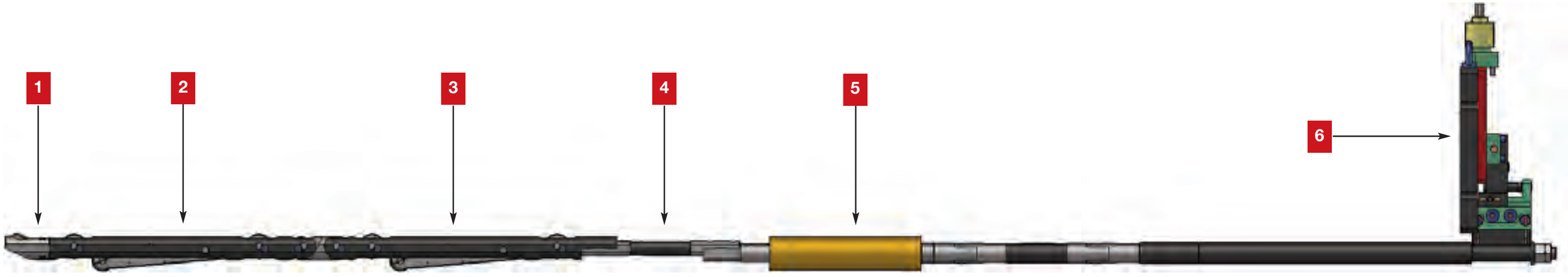

	1	2	3	4		5	6
Bereich	Schneidring-halter	Innen-entgrater	Einstech-wagen	Gestänge	Bereich	Impeder	Aufhängung
Range	Cutting ring holder	Inside scar-fing tool/ Mandrel	Notching carrier	Tow bar	Range	Impeder	Mounting unit
Aplicación	Porta-anillo	Herramienta de desbar-bado interior	Rompe cordón	Barra	Aplicación	Impedidor	Placa de anclaje
ID (mm) / ID (inch)					ID (mm) / ID (inch)		
14 - 17 / 0,551 - 0,669	SH 014 / SR 4,5	RI-ME 014	ESW-ME 014	GST-ME 014	14 - 16 / 0,551 - 0,630	IMP-ME 014 - 12	AFH-MH 0/5
					16 - 17 / 0,630 - 0,669	IMP-ME 014 - 14	
17 - 21 / 0,669 - 0,827	SH 017 / SR 6,5	RI-ME 017	ESW-ME 017	GST-ME 017	17 - 18 / 0,669 - 0,709	IMP-ME 017 - 14	
	SH 017 / SR 4,5				18 - 21 / 0,709 - 0,827	IMP-ME 017 - 16	
21 - 27 / 0,827 - 1,063	SH 1 / SR 1	RI-ME 1	ESW-ME 1	GST-ME 1	21- 23 / 0,827 - 0,906	IMP-ME 1 - 18	
	SH 1 / SR 6,5				23 - 25 / 0,906 - 0,984	IMP-ME 1 - 20	
					25 - 27 / 0,984 - 1,063	IMP-ME 1 - 22	
26 - 34 / 1,024 - 1,339	SH 2 / SR 2	RI-ME 2	ESW-ME 2	GST-ME 2	26 - 29 / 1,024 - 1,142	IMP-ME 2 - 22	
	SH 2 / SR 1				29 - 32 / 1,142 - 1,260	IMP-ME 2 - 25	
					32 - 34 / 1,260 - 1,339	IMP-ME 2 - 28	
32 - 50 / 1,260 -1,969	SH 3 / SR 3	RI-ME 3	ESW-ME 3	GST-ME 3	32 - 38 / 1,260 - 1,496	IMP-ME 3 - 28	
	SH 3 / SR 2				38 - 44 / 1,496 - 1,732	IMP-ME 3 - 34	
	SH 3 / SR 1				44 - 50 / 1,732 - 1,969	IMP-ME 3 - 39	
48 - 72 / 1,890 - 2,835	SH 4 / SR 4	RI-ME 4	ESW-ME 4	GST-ME 4	48 - 56 / 1,890 - 2,205	IMP-ME 4 - 39	
	SH 4 / SR 3				54 - 65 / 2,126 - 2,559	IMP-ME 4 - 45	
	SH 4 / SR 2				64 - 72 / 2,520 - 2,835	IMP-ME 4 - 55	
70 -110 / 2,756 - 4,331	SH 5 / SR 5	RI-ME 5	ESW-ME 5	GST-ME 5	70 - 85 / 2,756 - 3,347	IMP-ME 5 - 55	
	SH 5 / SR 4				85 - 100 / 3,347 - 3,937	IMP-ME 5 - 70	
	SH 5 / SR 3				100 - 110 / 3,937 - 4,331	IMP-ME 5 - 85	

ID = Durchmesser / Inside Diameter / Diámetro interior

Hydraulische Anlagen
Hydraulical systems
Herramientas hidráulicas

	1	2	3	4		5	6
Bereich	Schneidring-halter	Innen-entgrater	Einstech-wagen	Gestänge	Bereich	Impeder	Aufhängung
Range	Cutting ring holder	Inside scar-fing tool/ Mandrel	Notching carrier	Tow bar	Range	Impeder	Mounting unit
Aplicación	Porta-anillo	Herramienta de desbar-bado interior	Rompe cordón	Barra	Aplicación	Impedidor	Placa de anclaje
ID (mm) / ID (inch)					ID (mm) / ID (inch)		
26 - 34 / 1,024 - 1,339	SH 2 / SR 2	RI-HN 2	ESW-HN 2	GST-HN 2	26 - 29 / 1,024 - 1,142	IMP-HN 2 - 22	AFH-MH 0/5
	SH 2 / SR 1				29 - 32 / 1,142 - 1,260	IMP-HN 2 - 25	
					32 - 34 / 1,260 - 1,339	IMP-HN 2 - 28	
32 - 50 / 1,260 - 1,969	SH 3 / SR 3	RI-HN 3	ESW-HN 3	GST-HN 3	32 - 38 / 1,260 - 1,496	IMP-HN 3 - 28	
	SH 3 / SR 2				38 - 44 / 1,496 - 1,732	IMP-HN 3 - 34	
	SH 3 / SR 1				44 - 50 / 1,732 - 1,969	IMP-HN 3 - 39	
48 - 72 / 1,890 - 2,835	SH 4 / SR 4	RI-HN 4	ESW-HN 4	GST-HN 4	48 - 56 / 1,890 - 2,205	IMP-HN 4 - 39	
	SH 4 / SR 3				54 - 65 / 2,126 - 2,559	IMP-HN 4 - 45	
	SH 4 / SR 2				64 - 72 / 2,520 - 2,835	IMP-HN 4 - 55	
70 - 110 / 2,756 - 4,331	SH 5 / SR 5	RI-HN 5	ESW-HN 5	GST-HN 5	70 - 85 / 2,756 - 3,347	IMP-HN 5 - 55	
	SH 5 / SR 4				85 - 100 / 3,347 - 3,937	IMP-HN 5 - 70	
	SH 5 / SR 3				100 - 110 / 3,937 - 4,331	IMP-HN 5 - 85	
108 - 184 / 4,252 - 7,244	SH 6 / SR 6	RI-HN 6	ESW-HN 6	GST-HN 6	108 - 140 / 4,252 - 5,511	IMP-HN 6 - 95	AFH-MH 3/7
	SH 6 / SR 5				135 - 165 / 5,315 - 6,496	IMP-HN 6-120	
	SH 6 / SR 4				165 - 184 / 6,299 - 7,244	IMP-HN 6-145	
≥ HN 7	Auf Anfrage / On request / A pedido						

Mechanische Impeder

Mechanical impeder

Impedidor mecánico

Werkzeuggröße	Bereich	Impederbereich		Durchfluss-Impeder	Rückfluss-Impeder
Tool size	Range	Impeder range		Through-flow-impeder	Return-flow-impeder
Tamaño de la herramienta	Aplicación	Aplicación del impedidor		Impedidor del flujo circulante	Impedidor del reflujo
	ID (mm)	ID (mm)	ID (inch)		
ME 014	14 - 17	14 - 16	0,551 - 0,630	IMP-ME 014 - 12	
		16 - 17	0,630 - 0,669	IMP-ME 014 - 14	
ME 017	17 - 21	17 - 18	0,669 - 0,709	IMP-ME 017 - 14	
		18 - 21	0,709 - 0,827	IMP-ME 017 - 16	
ME 1	21 - 26	21 - 23	0,827 - 0,906	IMP-ME 1 - 18	
		23 - 25	0,906 - 0,984	IMP-ME 1 - 20	
		25 - 26	0,984 - 1,024	IMP-ME 1 - 22	
ME 2	26 - 34	26 - 29	1,024 - 1,142	IMP-ME 2 - 22	IMP-ME 2 - 22 WRF
		29 - 32	1,142 - 1,260	IMP-ME 2 - 25	IMP-ME 2 - 25 WRF
		31 - 34	1,220 - 1,339	IMP-ME 2 - 28	IMP-ME 2 - 28 WRF
ME 3	32 - 50	32 - 38	1,260 - 1,496	IMP-ME 3 - 28	IMP-ME 3 - 28 WRF
		38 - 44	1,496 - 1,732	IMP-ME 3 - 34	IMP-ME 3 - 34 WRF
		44 - 50	1,732 - 1,969	IMP-ME 3 - 39	IMP-ME 3 - 39 WRF
ME 4	48 - 72	48 - 56	1,890 - 2,205	IMP-ME 4 - 39	IMP-ME 4 - 39 WRF
		54 - 65	2,126 - 2,559	IMP-ME 4 - 45	IMP-ME 4 - 45 WRF
		64 - 72	2,520 - 2,835	IMP-ME 4 - 55	IMP-ME 4 - 55 WRF
ME 5	70 - 110	70 - 85	2,756 - 3,346	IMP-ME 5 - 55	IMP-ME 5 - 55 WRF
		85 - 100	3,346 - 3,937	IMP-ME 5 - 70	IMP-ME 5 - 70 WRF
		100 - 110	3,937 - 4,331	IMP-ME 5 - 85	IMP-ME 5 - 85 WRF

ID = Durchmesser / Inside Diameter / Diámetro interior

Hydraulische Impeder

Hydraulical Impeder

Impedidor hidráulico

Werkzeuggröße	Bereich	Impederbereich		Durchfluss-Impeder	Rückfluss-Impeder
Tool size	Range	Impeder range		Through-flow-impeder	Return-flow-impeder
Tamaño de la herramienta	Aplicación	Aplicación del impedidor		Impedidor del flujo circulante	Impedidor del reflujo
	ID (mm)	ID (mm)	ID (inch)		
HN 2	26 - 34	26 - 29	1,024 - 1,142	IMP-HN 2 - 22	IMP-HN 2 - 22 WRF
		29 - 32	1,142 - 1,260	IMP-HN 2 - 25	IMP-HN 2 - 25 WRF
		31 - 34	1,220 - 1,339	IMP-HN 2 - 28	IMP-HN 2 - 28 WRF
HN 3	32 - 50	32 - 38	1,260 - 1,496	IMP-HN 3 - 28	IMP-HN 3 - 28 WRF
		38 - 44	1,496 - 1,732	IMP-HN 3 - 34	IMP-HN 3 - 34 WRF
		44 - 50	1,732 - 1,969	IMP-HN 3 - 39	IMP-HN 3 - 39 WRF
HN 4	48 - 72	48 - 56	1,890 - 2,205	IMP-HN 4 - 39	IMP-HN 4 - 39 WRF
		54 - 65	2,126 - 2,559	IMP-HN 4 - 45	IMP-HN 4 - 45 WRF
		64 - 72	2,520 - 2,835	IMP-HN 4 - 55	IMP-HN 4 - 55 WRF
HN 5	70 - 110	70 - 85	2,756 - 3,346	IMP-HN 5 - 55	IMP-HN 5 - 55 WRF
		85 - 100	3,346 - 3,937	IMP-HN 5 - 70	IMP-HN 5 - 70 WRF
		100 - 110	3,937 - 4,331	IMP-HN 5 - 85	IMP-HN 5 - 85 WRF
HN 6	108 - 184	108 - 140	4,252 - 5,511	IMP-HN 6 - 95	IMP-HN 6 - 95 WRF
		135 - 165	5,315 - 6,496	IMP-HN 6 - 120	IMP-HN 6 - 120 WRF
		160 - 184	6,299 - 7,244	IMP-HN 6 - 145	IMP-HN 6 - 145 WRF
≥ HN 7	≥ 184	Auf Anfrage		On request	A pedido

ID = Durchmesser / Inside Diameter / Diámetro interior

Ferrite und Impeder-Hüllrohre

Ferrites and impeder covers

Ferritas y tubos de protección

Unser Lieferprogramm umfasst nahezu alle marktgängigen Ferrite und Impeder-Hüllrohre.

We supply ferrites and impeder covers in all current sizes.

Nuestro programa de suministro incluye los modelos usuales de ferritas y tubos de protección.

Schneidringhalter und Schneidringe
Cutting ring holders and cutting rings
Porta-anillos y anillos de corte

Werkzeuggröße / Tool size / Tamaño de la herramienta	Schneidringhalter / Cutting ring holder / Porta-anillos	Schneidring / Cutting ring / Anillos de corte	VS30	VS50	ALU
014	SH 014 / SR 4,5	SR 0 / AR 4,5	●	○	●
		SR 0 / AR 5,5	○	○	○
017	SH 017 / SR 6,5	SR 0 / AR 6,5	●	○	●
	SH 017 / SR 4,5	SR 0 / AR 4,5	●	○	●
		SR 0 / AR 5,5	○	○	○
1	SH 1 / SR 1	SR 1 / AR 7	●	○	●
		SR 1 / AR 8	●	○	●
		SR 1 / AR 9	●	○	●
	SH 1 / SR 6,5	SR 0 / AR 6,5	●	○	●
2	SH 2 / SR 2	SR 2 / AR 10	●	○	●
		SR 2 / AR 11	●	○	●
		SR 2 / AR 12	●	○	●
	SH 2 / SR 1	SR 1 / AR 7	●	○	●
		SR 1 / AR 8	●	○	●
		SR 1 / AR 9	●	○	●
3	SH 3 / SR 3	SR 3 / AR 14	●	○	●
		SR 3 / AR 17	●	○	●
	SH 3 / SR 2	SR 2 / AR 10	●	○	●
		SR 2 / AR 11	●	○	●
		SR 2 / AR 12	●	○	●
	SH 3 / SR 1	SR 1 / AR 7	●	○	●
		SR 1 / AR 8	●	○	●
		SR 1 / AR 9	●	○	●
4	SH 4 / SR 4	SR 4 / AR 19	○	●	○
		SR 4 / AR 23	○	●	●
	SH 4 / SR 3	SR 3 / AR 14	●	○	●
		SR 3 / AR 17	●	○	●
	SH 4 / SR 2	SR 2 / AR 10	●	○	●
		SR 2 / AR 11	●	○	●
		SR 2 / AR 12	●	○	●
5	SH 5 / SR 5	SR 5 / AR 25	○	●	○
		SR 5 / AR 28	○	●	○
	SH 5 / SR 4	SR 4 / AR 19	○	●	○
		SR 4 / AR 23	○	●	●
	SH 5 / SR 3	SR 3 / AR 14	●	○	●
		SR 3 / AR 17	●	○	●
≥ 6	SH 6 / SR 4	SR 4 / AR 19	○	●	○
		SR 4 / AR 23	○	●	●
	SH 6 / SR 5	SR 5 / AR 25	○	●	○
		SR 5 / AR 28	○	●	○
	SH 6 / SR 6	SR 6 / AR 34	○	●	○
	SH 6 / SR 7	SR 7 / AR 39	○	●	○
	SH 6 / SR 8	SR 8 / AR 46	○	●	○

● = Lagerware
○ = auf Anfrage
SH = Schneidringhalter
SR = Schneidring
AR = Arbeitsradius

● = available from stock
○ = on request
SH = Cutting ring holder
SR = Cutting ring
AR = Radius of action

● = en almacén
○ = a pedido
SH = porta anillo
SR = anillo de corte
AR = radio de acción

Schneidringe
Cutting rings
Anillos de corte

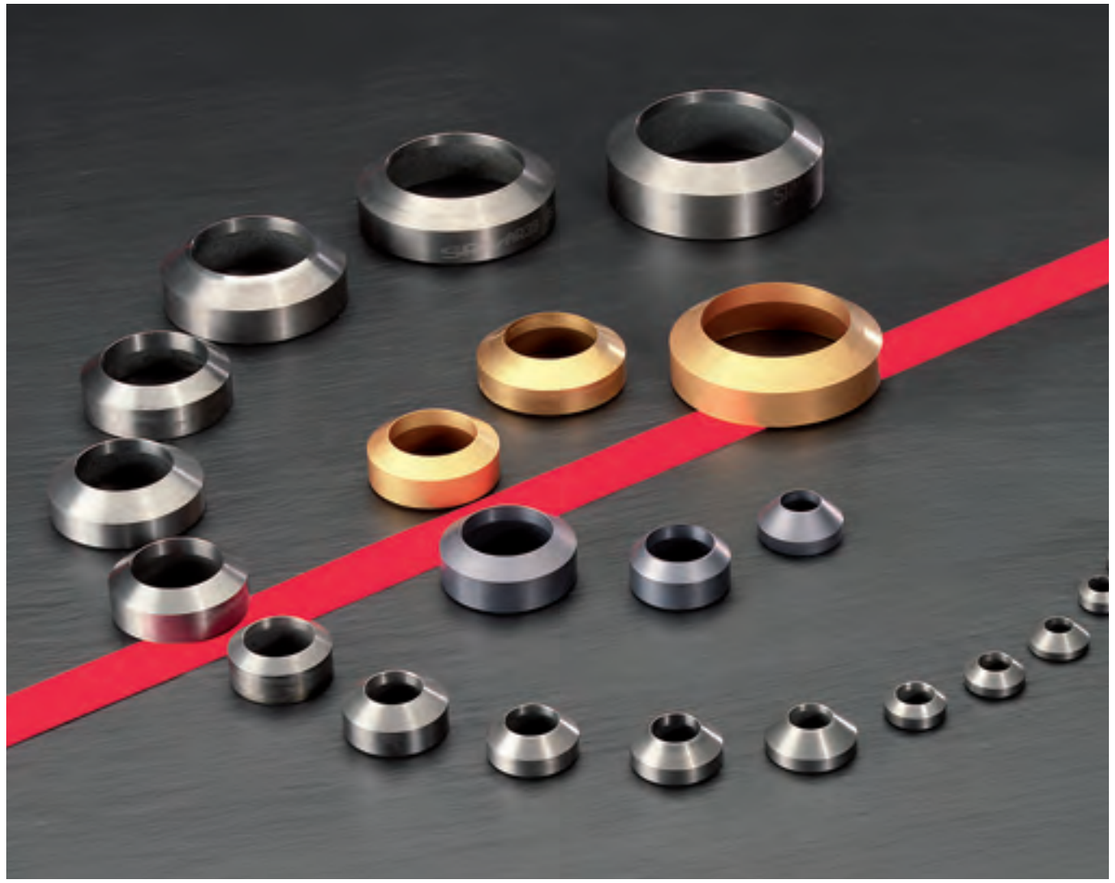

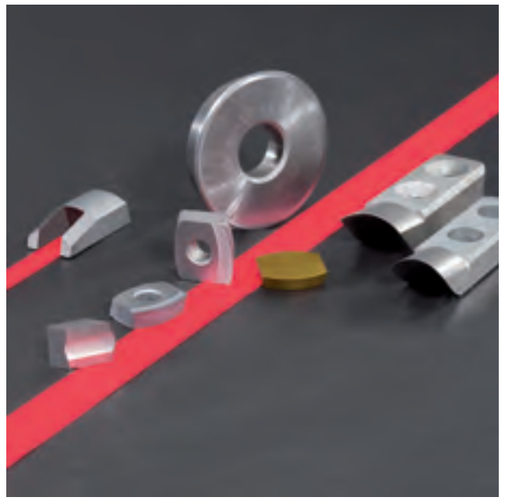

Sonderwerkzeuge für das Rohr-Innenentgraten
Außer unseren Standardwerkzeugen fertigen wir - auf Anfrage - auch Sonderwerkzeuge für das Innenentgraten von Rohren.

Special tools for inside scarfing
On request, we can customize our scarfing tools to your specifications.

Herramientas especiales para el desbarbado interior
Además de nuestras herramientas estándar también producimos, a pedido, herramientas especiales para el desbarbado interior de tubos.

Außenschabehalter und Außenschabeplatten

Holders and inserts for outside scarfing

Porta cuchillas y cuchillas para desbarbado exterior

Standard:
Schaft A = 25 x 25 mm
und Winkel α = 90°,
weitere Schaftmaße und Winkel
auf Anfrage.

Standard:
shaft dimension A = 25 x 25 mm
and angle α = 90°,
other shaft dimensions
and angles on request.

Estándar:
dimensión del apoyo A = 25 x 25 mm
y el ángulo α = 90°,
otras dimensiones de apoyo y
ángulos a pedido.

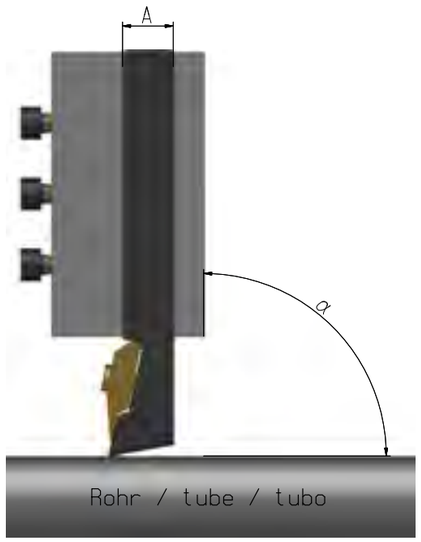

Sonderwerkzeuge für die Rohrindustrie

Special tools for outside scarfing toube industry

Herramientas especiales para la industria de tubos

Radius	SDUN	SDUN ALU	SGUN	SNMX	SNMG	SOMH	LDGN
	SDUN 190416...	SDUN 190416...ALU	SGUN 190412...	SNMX 150708...	SNMG 190708...	SOMH 250908...	LDGN 130560...
0	○	○	●	○	○	●	○
10	○	○	○	○	○	○	○
15	●	○	●	●	○	○	●
18	●	○	○	○	○	○	●
20	●	●	●	●	○	○	●
25	●	●	●	●	○	○	●
30	●	●	●	●	○	○	●
35	●	○	○	○	○	○	○
40	●	●	●	●	○	●	●
45	●	○	○	○	○	○	○
50	●	●	○	●	○	○	●
55	○	○	○	○	○	○	○
60	●	○	○	●	○	○	○
63						●	
70	●	○	○	●	○	○	○
80	●	○	○	○	○	●	○
83						●	
90	●	○	○	○	○	○	○
100	○	○	○	○	○	○	○
114						●	
152						●	
241						●	

● = Lagerware
○ = auf Anfrage

● = available from stock
○ = on request

● = en almacén
○ = a pedido

Außenschabeplatten mit weiteren Radien auf Anfrage.
Alle Außenschabenplatten können mit leistungsfähigen und hochwertigen Beschichtungen geliefert werden.

Inserts for outside scarfing with other radius dimensions on request. All outside scarfing inserts can be supplied with efficient and high-quality coatings.

Cuchillas de desbarbado exterior con otros radios se producen a pedido. Todas las cuchillas de desbarbado exterior pueden ser suministradas con recumbrimientos de alta calidad y rendimiento.

Außer unseren Standardwerkzeugen fertigen wir - auf Anfrage - auch Sonderwerkzeuge für die Rohrindustrie.

On request, we can design customized solutions for special applications.

Asimismo podemos suministrar, a pedido, herramientas especiales para la industria de tubos.

Geschweißtes Vierkantrohr
Welded profile
Tubo cuadrado soldado

Rohrenden-Bearbeitung

End finishing tools

Terminado de los extremos de tubos

Bezeichnungen Denomination Denominación	l	s	r	d_1	d_2	m
	(mm)	(mm)	(mm)	(mm)	(mm)	(mm)
TNMM 16 04 12	16,50	4,67	1,20	9,52	3,81	13,087
TNMM 22 04 16	22,00	4,67	1,60	12,70	5,16	17,450
TNMG 16 04 08	16,50	4,67	0,80	9,52	3,81	13,487
TNMG 22 04 08	22,00	4,67	0,80	12,70	5,16	18,250
TNMA 16 03 08	16,50	3,18	0,80	9,52	3,81	13,487
TNMA 22 04 12	22,00	4,67	1,20	12,70	5,16	17,850

SNMG SNMM

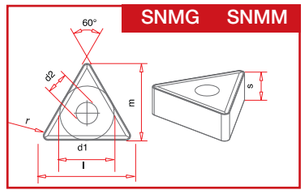

TNMA

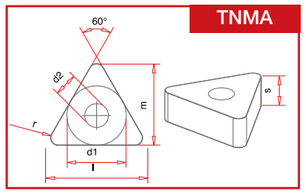

Bezeichnungen Denomination Denominación	l	s	r	d_1	d_2	m
	(mm)	(mm)	(mm)	(mm)	(mm)	(mm)
SNMM 12 04 08	12,07	4,76	0,80	---	5,16	2,300
SNMM 19 06 16	19,05	6,35	1,60	---	7,94	3,282
SNMM 25 07 24	25,00	7,94	2,40	---	9,20	---
SNMG 12 04 08	12,70	4,76	0,80	---	5,16	2,300
SNMG 19 06 08	19,05	6,35	0,80	---	7,94	3,614
SNMA 12 04 12	12,70	4,76	1,20	---	5,16	2,133
SNMA 19 06 16	19,05	6,35	1,20	---	7,94	3,282

SNMG SNMM

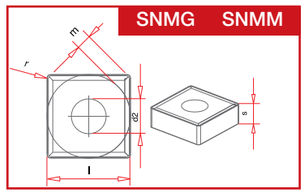

SNMA

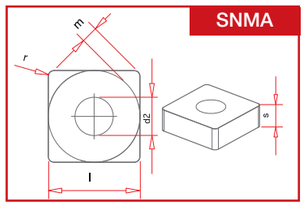

Bezeichnungen Denomination Denominación	l	s	r
	(mm)	(mm)	(mm)
SNUN 12 04 08	12,70	4,76	0,80
SNUN 15 04 12	15,88	476	1,20
SNUN 19 04 12	19,05	4,76	1,20
SNUN 25 06 25 E	25,40	6,35	2,50
SPUN 12 03 08	12,70	3,18	0,80
SPUN 12 04 12	12,70	4,76	1,20
SPUN 19 04 12	19,05	4,76	1,20
SPUN 25 06 20 E	25,40	6,35	2,00

SNUN

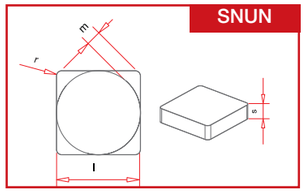

SPUN

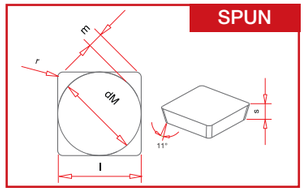

SAAR-HARTMETALL UND WERKZEUGE GMBH

Gängige Einsatzbereiche für Schneidringtypen

Main use for cutting ring types

Campos de aplicación para anillos de corte

Standard Standard Estándar	ALU
Baustähle, verschiedene rostfreie Qualitäten	Aluminisierte Rohre, verschiedene rostfreie Qualitäten, Messing
Structural steels, certain stainless steels	Aluminized tubes, certain stainless steels, brass
Aceros para construcciones. Diversas calidades de aceros inoxidables	Tubos recubiertos de aluminio, diversas calidades de acero inoxidale, latón

Gängige Einsatzbereiche für Schabeplattentypen

Main use for insert types

Campos de aplicación usuales cuchillas de desbarbado exterior

SDUN	SDUN ALU	SGUN	SNMX	SNMG	SOMH	LDGN
Baustähle	Aluminisierte oder verzinkte Rohre, rostfreie Qualitäten	Aluminisierte oder verzinkte Rohre, rostfreie Qualitäten	Baustähle, rostfreie Qualitäten	Baustähle, rostfreie Qualitäten	Baustähle	Edelstähle
Structural steels	Aluminized or galvanized tubes, stainless steels	Aluminized or galvanized tubes, stainless steels	Structural steels, stainless steels	Structural steels, stainless steels	Structural steels	Stainless steels
Aceros para construcciones	Tubos recubiertos de aluminio o galvanizados, aceros inoxidables	Tubos recubiertos de aluminio o galvanizados, aceros inoxidables	Aceros para construcciones, aceros inoxidables	Aceros para construcciones, aceros inoxidables	Aceros para construcciones	Aceros inoxidables

Anwendungshinweise

Hartmetall

SARAMANT VS 30:
- Zusammensetzung: WC, TaC/NbC, TIC, CO
- Dichte: 13,3 g/cm³
- Härte: 1450 HV30

Diese Hartmetallsorte wird überwiegend bei höheren Schnittgeschwindigkeiten und kleineren Spanquerschnitten eingesetzt.

SARAMANT VS 50:
- Zusammensetzung: WC, TaC/NbC, TIC, CO
- Dichte: 12,4 g/cm³
- Härte: 1220 HV30

Diese Hartmetallsorte wird überwiegend bei niedrigeren Schnittgeschwindigkeiten und größeren Spanquerschnitten eingesetzt.

Beide Hartmetall Qualitäten können auch mit leistungsfähigen und hochwertigen Beschichtungen geliefert werden:

VTA... = CVD Beschichtung
VTB... = PVD Beschichtung

Recommendations for use

Cemented carbide grades

SARAMANT VS 30:
- Composition: WC, TaC/NbC, TIC, CO
- Density: 13,3 g/cm³
- Hardness: 1450 HV30

This grade is mainly used for higher cutting speeds and a small chip cross section.

SARAMANT VS 50:
- Composition: WC, TaC/NbC, TIC, CO
- Density: 12,4 g/cm³
- Hardness: 1220 HV30

This grade is mainly used for lower cutting speeds and a large chip cross section.

Both carbide qualities can be delivered with very high yield and quality coatings:

VTA... = CVD coating
VTB... = PVD coating

Modo de empleo

Carburos

SARAMANT VS 30:
- Composición: WC, TaC/NbC, TIC, CO
- Densidad: 13,3 g/cm³
- Dureza: 1450 HV30

Este tipo carburos se utiliza sobre todo a velocidades de corte altas y secciones de cordón pequeño.

SARAMANT VS 50:
- Composición: WC, TaC/NbC, TIC, CO
- Densidad: 12,4 g/cm³
- Dureza: 1220 HV30

Este tipo de carburos se utiliza sobre todo a velocidades de corte bajas y secciones de cordón más anchas.

Ambas calidades de carburos pueden ser suministradas con recubrimientos de alta calidad y rendimiento:

VTA... = recubrimiento CVD
VTB... = recubrimiento PVD

SAAR-HARTMETALL UND WERKZEUGE GMBH

Qualität und permanente Weiterentwicklung unserer Produkte sind uns wichtig. Deshalb sind wir DIN EN ISO 9001:2000 zertifiziert.

The quality and the continuous development of our products are most important to us; That's why we are certified DIN EN ISO 9001:2000.

La calidad y el desarrollo permanente de nuestros productos son para nosotros muy importantes. Por ello hemos sido certificados DIN EN ISO 9001:2000.

SARAMANT®
Hartmetall in Zerspanungs- und Umformqualitäten

SARAMAX®
Trägerwerkzeuge

SARAMET®
Pulvermetallurgisch hergestellte hochverschleißfeste Stähle

SARASTEL®
Pulvermetallurgisch hergestellte warmfeste und zunderbeständige Stähle

SARATHERM®
Pulvermetallurgisch hergestellte hochwarmfeste Superlegierungen

SARACOM®
Pulvermetallurgisch hergestellte Hartmetall-Stahl-Werkstoffverbunde

GIGANT®
Schnellarbeitsstahl

Niederlassungen
Company locations
Filiales

SAAR-HARTMETALL UND WERKZEUGE GMBH
Matthias-Nickels-Straße 17a
D-66346 Püttlingen
Telefon: +49(0) 6806 / 30 89-300
Telefax: +49(0) 6806 / 30 89-319
tube@saar-hartmetall.de
www.saar-hartmetall.de

SAAR-HARTMETALL USA LLC
SAAR-HARTMETALL LLC USA
1009 Mary Laidley Drive
Covington, KY 41017
Phone: +1 859 331 8770
Fax: +1 859 331 8771
contact@shmusa.com
www.shmusa.com

SAAR-HARTMETALL DO BRASIL
SAAR-HARTMETALL DO BRASIL
Rua Flórida, 772
09551-000 - São Ceatano do Sul-SP-Brasil
Phone: +55 11 42274521
Fax: +55 11 42261729
spitze@netabc.com.br
saarbrasil@netabc.com.br